Eyectores básicos SBPL

Capacidad de aspiración de 290 l/min a 1.140 l/min

WOOD PACKAGING GLASS COMPOSITE

Eyectores básicos SBPL

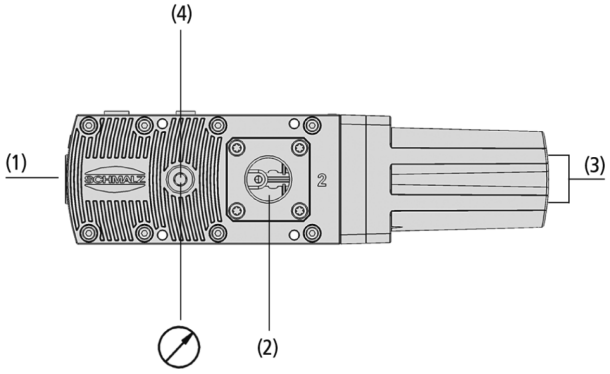

Diseño del sistema Eyectores básicos SBPL

Generación de vacío centralizada mediante eyectores básicos SBPL

Idoneidad para aplicaciones específicas de sectores profesionales

Aplicación

- Eyector básico con la máxima capacidad de aspiración para la manipulación de cartones, materiales de envasado, materiales aislantes y otros materiales porosos
- Procesos que exigen elevados flujos y al mismo tiempo un consumo de energía optimizado

Diseño

- Cuerpo base y sistema de toberas de plástico extremadamente resistente
- Conexiones neumáticas para aire comprimido (1), vacío (2) y aire de escape (silenciador) (3)
- Conexiones para válvulas, vacuestato o manómetro de vacío (4)
- Accesorios opcionales: vacuestato, manómetro de vacío, válvulas de escape rápida, electroválvulas

Productos prestación

- El eyector es ideal para materiales porosos debido a su gran capacidad de aspiración
- Consumo de aire optimizado para piezas herméticas (HV) o porosas (HF)
- Ecotecnología de toberas integrada para una mayor eficiencia energética
- El vacío de trabajo se alcanza muy rápidamente
- Mantenimiento simple y rápido, debido al diseño modular

© J. Schmalz GmbH / Reserva de cambios técnicos / generado en: 26.03.2024

Contacte con Schmalz: Schmalz S.A. / Avda. Ribera de Axpe. 49 / P.A.E. UDONDO-Edificio B-Nave 2 / 48950 Erandio / +34 94 480 5585 / schmalz@schmalz.es

Eyectores básicos SBPL

Capacidad de aspiración de 290 l/min a 1.140 l/min

Código de designación Eyectores básicos SBPL

SBPL	–	100	–	HF	–	NPT
1		2		3		4

1 – Designación breve

Código	Diseño
SBPL	SBPL

2 – Tamaño

Código	Modelo
25…150	25 a 150

3 – Variante

Código	Modelo
HF	High Flow
HV	High Vacuum

4 – Rosca especial

Código	Modelo
NPT	NPT (rosca)

El eyector básico SBPL se suministra como producto listo para su conexión.

Accesorios disponibles: set de reequipamiento, tapón de cierre, manómetro de vacío, válvulas de escape rápido, juego de escape de aire, kit de reequipamiento, electroválvulas, filtro de ventosa, ángulo de fijación, manguera de vacío, boquilla de manguera

Datos de pedido Eyectores básicos SBPL

Tipo			Tamaño: 25.00	50.00	75.00	100.00	125.00	150.00
SBPL	HF	-	10.02.01.01596	10.02.01.01597	10.02.01.01650	10.02.01.01598	10.02.01.01652	10.02.01.01599
SBPL	HV	-	10.02.01.01586	10.02.01.01590	10.02.01.01649	10.02.01.01591	10.02.01.01651	10.02.01.01592
SBPL	HF	NPT	10.02.01.01604	10.02.01.01605	10.02.01.01654	10.02.01.01606	10.02.01.01656	10.02.01.01607
SBPL	HV	NPT	10.02.01.01600	10.02.01.01601	10.02.01.01653	10.02.01.01602	10.02.01.01655	10.02.01.01603

Contacte con Schmalz: Schmalz S.A. / Avda. Ribera de Axpe. 49 / P.A.E. UDONDO-Edificio B-Nave 2 / 48950 Erandio / +34 94 480 5585 / schmalz@schmalz.es

Eyectores básicos SBPL

Capacidad de aspiración de 290 l/min a 1.140 l/min

Datos de pedido Accesorios Eyectores básicos SBPL

Tipo		Número de artículo
Ángulo de fijación (mont)	BEF-WIN 72x25x77 SBPL/SCPL	10.02.01.01705
Manómetro de vacío (electrónico)	VAM-D 30x30 VP10 G1/8-AG	10.07.02.00055
Manómetro de vacío	VAM 40 V DR BAR	10.07.02.00035
Vacue-/Presostatos	VSi V D M8-4	10.06.02.00577
Electroválvula presión	EMV 3 24V-DC 2/2 NC K-2P	10.05.01.00366
Válvula de escape rápido	SEV G1/8-IG G1/4-AG	10.02.01.01471
Tubo flexible de vacío (metro)	VSL 27-20 PU-DS-AS TR	10.07.09.00047
Tubo flexible de vacío (metro)	VSL 32-25 PU-DS-AS TR	10.07.09.00051
Tubo flexible de vacío (metro)	VSL 42-32 PU-DS-AS TR	10.07.09.00036

Tipo		Kit de escape SBPL / SCPL, tamaño M	Kit de escape SBPL / SCPL, tamaño L	Kit de reequipamiento SBPL, tamaño 75/100	Kit de reequipamiento SBPL, tamaño 125/150
SBPL	25	10.02.01.01939	10.02.01.01940	-	-
SBPL	50	10.02.01.01939	10.02.01.01940	10.02.01.01685	-
SBPL	75	10.02.01.01939	10.02.01.01940	-	-
SBPL	100	10.02.01.01939	10.02.01.01940	-	10.02.01.01686
SBPL	125	10.02.01.01939	-	-	-
SBPL	150	10.02.01.01939	-	-	-

Tipo		Filtro de ventosa, conexión G3/4"-IG	Filtro de ventosa, conexión G1/2"-IG	Filtro de polvo, conexión G3/4"-IG	Filtro de polvo, conexión G1-1/4"-HE
SBPL	25	-	10.07.01.00125	-	-
SBPL	50	10.07.01.00128	-	-	-
SBPL	75	-	-	10.07.01.00007	-
SBPL	100	-	-	-	10.07.01.00008
SBPL	125	-	-	-	10.07.01.00008
SBPL	150	-	-	-	10.07.01.00008

Tipo		Accesorios		Número de artículo
SBPL	25	Boquilla de tubo	ST 20 AL-EL	10.02.01.01679
SBPL	50	Boquilla de tubo	ST 25 AL-EL	10.02.01.01680
SBPL	75	Boquilla de tubo	ST 32 AL-EL	10.02.01.01681
SBPL	100	Boquilla de tubo	ST 32 AL-EL	10.02.01.01681
SBPL	125	Boquilla de tubo	ST 32 AL-EL	10.02.01.01681
SBPL	150	Boquilla de tubo	ST 32 AL-EL	10.02.01.01681

Contacte con Schmalz: Schmalz S.A. / Avda. Ribera de Axpe. 49 / P.A.E. UDONDO-Edificio B-Nave 2 / 48950 Erandio / +34 94 480 5585 / schmalz@schmalz.es

Eyectores básicos SBPL

Capacidad de aspiración de 290 l/min a 1.140 l/min

Datos técnicos Eyectores básicos SBPL

Tipo	Grado de evacuación [%]	Capacidad de aspiración [l/min]	Capacidad de aspiración [m³/h]	Consumo de aire con aspiración [l/min]*	Consumo de aire con aspiración [m³/h]	Nivel acústico libre [dB(A)]
SBPL 25 HF	60	290	17,4	80	5	61
SBPL 25 HV	90	300	18,0	105	7	65
SBPL 50 HF	60	500	30,0	160	10	65
SBPL 50 HV	90	510	30,6	210	13	66
SBPL 75 HF	60	710	42,6	230	14	67
SBPL 75 HV	90	720	43,2	305	19	68
SBPL 100 HF	60	860	51,6	300	19	69
SBPL 100 HV	90	870	52,2	395	25	70
SBPL 125 HF	60	1.010	60,6	370	23	70
SBPL 125 HV	90	1.010	60,6	470	29	72
SBPL 150 HF	60	1.120	67,2	435	27	71
SBPL 150 HV	90	1.140	68,4	545	34	73

*A una presión de servicio óptima

Tipo	Nivel acústico aspirado [dB(A)]	Margen presión (presión servicio) [bar]	Recomendación diámetro interior del tubo flexible para aire comprimido [mm]*	Recomendación diámetro interior del tubo flexible vacío [mm]**	Peso [kg]	Temperatura de uso [°C]
SBPL 25 HF	54	2,0 ... 6,0 bar	6	20	0,8	0 ... 60 °C
SBPL 25 HV	55	2,0 ... 6,0 bar	6	20	0,8	0 ... 60 °C
SBPL 25 HF NPT	54	2,0 ... 6,0 bar	6	20	0,8	0 ... 60 °C
SBPL 25 HV NPT	55	2,0 ... 6,0 bar	6	20	0,8	0 ... 60 °C
SBPL 50 HF	55	2,0 ... 6,0 bar	6	25	0,8	0 ... 60 °C
SBPL 50 HV	59	2,0 ... 6,0 bar	6	25	0,8	0 ... 60 °C
SBPL 50 HF NPT	55	2,0 ... 6,0 bar	6	25	0,8	0 ... 60 °C
SBPL 50 HV NPT	59	2,0 ... 6,0 bar	6	25	0,8	0 ... 60 °C
SBPL 75 HF	57	2,0 ... 6,0 bar	9	32	1,1	0 ... 60 °C
SBPL 75 HV	62	2,0 ... 6,0 bar	9	32	1,1	0 ... 60 °C
SBPL 75 HF NPT	57	2,0 ... 6,0 bar	9	32	1,1	0 ... 60 °C
SBPL 75 HV NPT	62	2,0 ... 6,0 bar	9	32	1,1	0 ... 60 °C
SBPL 100 HF	58	2,0 ... 6,0 bar	9	32	1,1	0 ... 60 °C
SBPL 100 HV	64	2,0 ... 6,0 bar	9	32	1,1	0 ... 60 °C
SBPL 100 HF NPT	58	2,0 ... 6,0 bar	9	32	1,1	0 ... 60 °C
SBPL 100 HV NPT	64	2,0 ... 6,0 bar	9	32	1,1	0 ... 60 °C
SBPL 125 HF	60	2,0 ... 6,0 bar	11	32	1,5	0 ... 60 °C
SBPL 125 HV	65	2,0 ... 6,0 bar	11	32	1,5	0 ... 60 °C
SBPL 125 HF NPT	60	2,0 ... 6,0 bar	11	32	1,5	0 ... 60 °C
SBPL 125 HV NPT	65	2,0 ... 6,0 bar	11	32	1,5	0 ... 60 °C
SBPL 150 HF	61	2,0 ... 6,0 bar	11	32	1,5	0 ... 60 °C
SBPL 150 HV	66	2,0 ... 6,0 bar	11	32	1,5	0 ... 60 °C
SBPL 150 HF NPT	61	2,0 ... 6,0 bar	11	32	1,5	0 ... 60 °C
SBPL 150 HV NPT	66	2,0 ... 6,0 bar	11	32	1,5	0 ... 60 °C

*Para máx. 2 m longitud
**Para máx. 2 m longitud

Contacte con Schmalz: Schmalz S.A. / Avda. Ribera de Axpe. 49 / P.A.E. UDONDO-Edificio B-Nave 2 / 48950 Erandio / +34 94 480 5585 / schmalz@schmalz.es

Eyectores básicos SBPL

Capacidad de aspiración de 290 l/min a 1.140 l/min

Datos de rendimiento Eyectores básicos SBPL

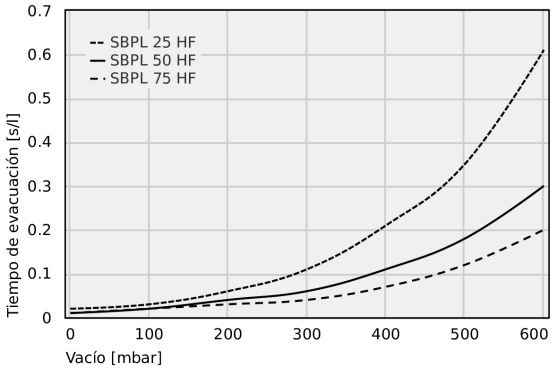

Tiempos de evacuación para diferentes zonas de vacío [s/l]

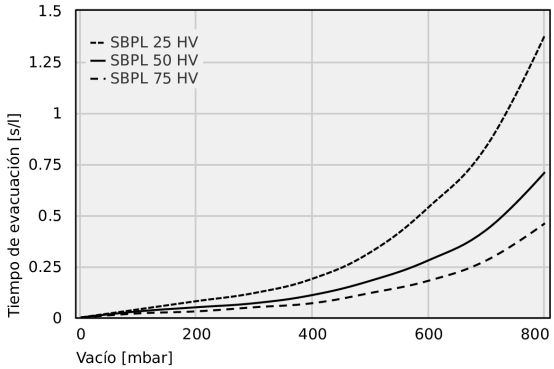

Tiempos de evacuación para diferentes zonas de vacío [s/l]

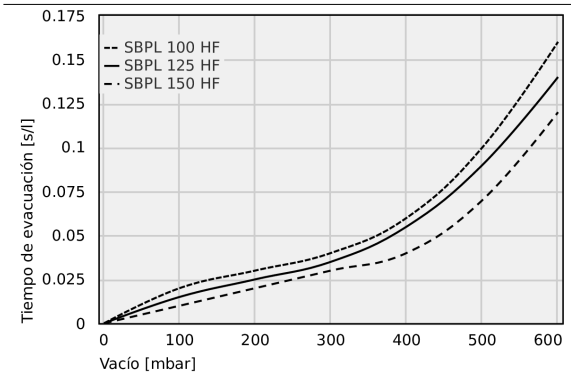

Tiempos de evacuación para diferentes zonas de vacío [s/l]

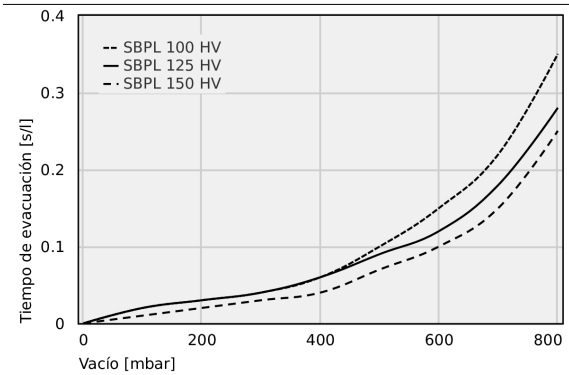

Tiempos de evacuación para diferentes zonas de vacío [s/l]

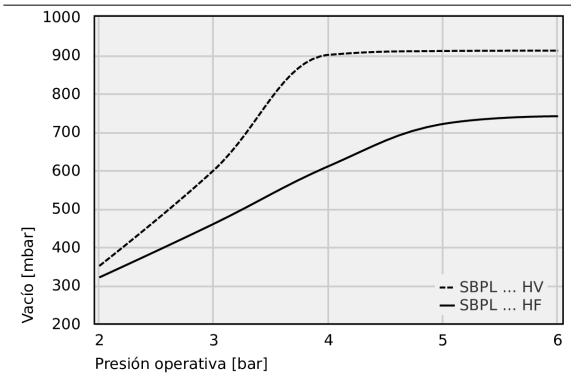

Vacío alcanzable a diferente presión operativa

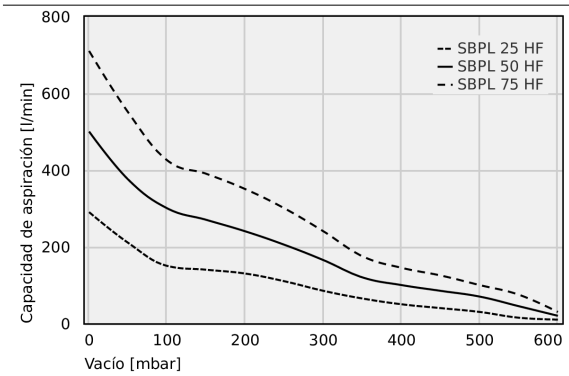

Capacidad de aspiración con distintos grados de evacuación [l/mín]

Contacte con Schmalz: Schmalz S.A. / Avda. Ribera de Axpe. 49 / P.A.E. UDONDO-Edificio B-Nave 2 / 48950 Erandio / +34 94 480 5585 / schmalz@schmalz.es

Eyectores básicos SBPL

Capacidad de aspiración de 290 l/min a 1.140 l/min

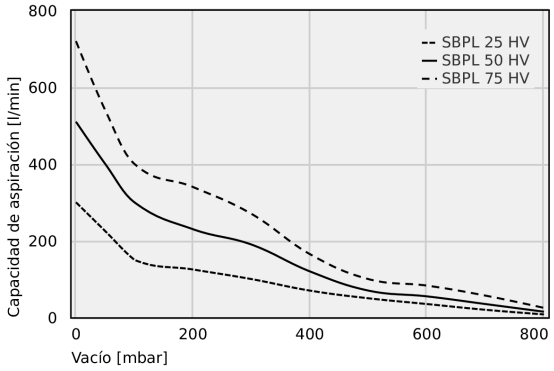

Capacidad de aspiración con distintos grados de evacuación [l/mín]

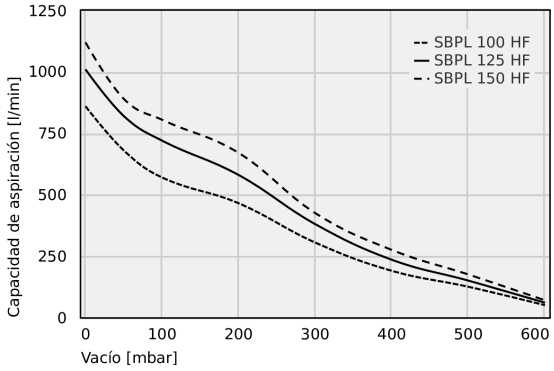

Capacidad de aspiración con distintos grados de evacuación [l/mín]

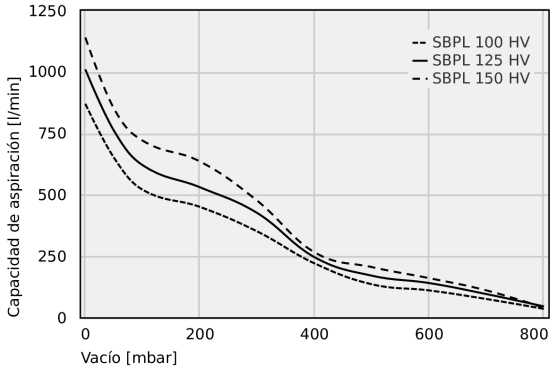

Capacidad de aspiración con distintos grados de evacuación [l/mín]

Contacte con Schmalz: Schmalz S.A. / Avda. Ribera de Axpe. 49 / P.A.E. UDONDO-Edificio B-Nave 2 / 48950 Erandio / +34 94 480 5585 / schmalz@schmalz.es

Eyectores básicos SBPL

Capacidad de aspiración de 290 l/min a 1.140 l/min

Tiempos de evacuación para diferentes zonas de vacío [s/l]

	0	100	200	300	400	500	600
SBPL 25 HF	0.02	0.03	0.06	0.11	0.21	0.35	0.61
SBPL 50 HF	0.01	0.02	0.04	0.06	0.11	0.18	0.30
SBPL 75 HF	0.01	0.02	0.03	0.04	0.07	0.12	0.20

	0	100	200	300	400	500	600	700	800
SBPL 25 HV	-	0.04	0.08	0.12	0.19	0.32	0.54	0.84	1.38
SBPL 50 HV	-	0.03	0.05	0.07	0.11	0.18	0.28	0.43	0.71
SBPL 75 HV	-	0.02	0.03	0.05	0.07	0.12	0.18	0.28	0.46

	0	100	200	300	400	500	600
SBPL 100 HF	-	0.02	0.03	0.04	0.06	0.10	0.16
SBPL 125 HF	-	0.015	0.025	0.035	0.055	0.09	0.14
SBPL 150 HF	-	0.01	0.02	0.03	0.04	0.07	0.12

	0	100	200	300	400	500	600	700	800
SBPL 100 HV	-	0.02	0.03	0.04	0.06	0.1	0.15	0.22	0.35
SBPL 125 HV	-	0.02	0.03	0.04	0.06	0.09	0.12	0.18	0.28
SBPL 150 HV	-	0.01	0.02	0.03	0.04	0.07	0.1	0.15	0.25

Vacío alcanzable a diferente presión operativa

	2	3	4	5	6
SBPL … HV	350.00	600.00	900.00	910.00	911.00
SBPL … HF	320.00	460.00	610.00	720.00	740.00

Capacidad de aspiración con distintos grados de evacuación [l/mín]

	0	50	100	150	200	250	300	350	400	450	500	550	600
SBPL 25 HF	290.00	210.00	150.00	140.00	130.00	110.00	85.00	65.00	50.00	40.00	30.00	15.00	10.00
SBPL 50 HF	500.00	375.00	300.00	270.00	240.00	205.00	165.00	120.00	100.00	85.00	70.00	45.00	20.00
SBPL 75 HF	710.00	550.00	425.00	390.00	350.00	300.00	240.00	175.00	145.00	125.00	100.00	75.00	30.00

	0	50	100	200	300	400	500	600	700	800
SBPL 25 HV	300	225	150	125	100	70	50	35	20	8
SBPL 50 HV	510	400	300	230	190	120	70	55	35	15
SBPL 75 HV	720	540	400	340	270	165	100	83	57	25

	0	50	100	200	300	400	500	600
SBPL 100 HF	860	680	570	465	305	190	125	50
SBPL 125 HF	1010	820	720	580	380	235	150	60
SBPL 150 HF	1120	890	805	670	425	275	175	70

	0	50	100	200	300	400	500	600	700	800
SBPL 100 HV	870	650	520	450	350	220	135	110	75	35
SBPL 125 HV	1010	760	620	530	425	245	170	140	95	45
SBPL 150 HV	1140	850	720	635	475	265	205	160	110	40

Contacte con Schmalz: Schmalz S.A. / Avda. Ribera de Axpe. 49 / P.A.E. UDONDO-Edificio B-Nave 2 / 48950 Erandio / +34 94 480 5585 / schmalz@schmalz.es

Eyectores básicos SBPL

Capacidad de aspiración de 290 l/min a 1.140 l/min

Datos de diseño Eyectores básicos SBPL

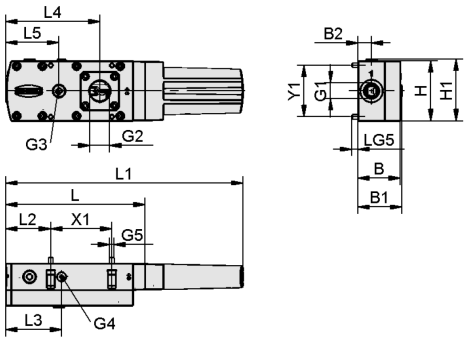

SBPL 25/50

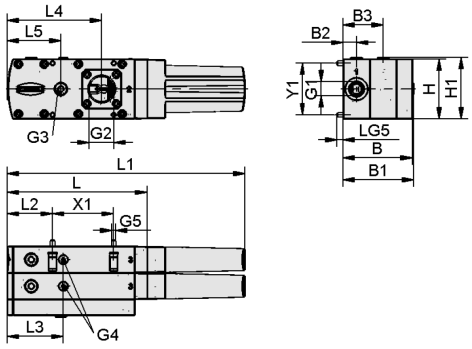

SBPL 75/100

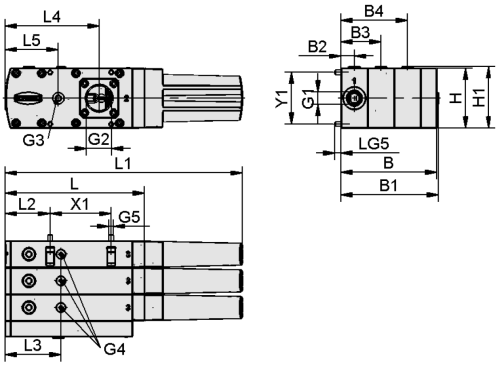

SBPL 125/150

Contacte con Schmalz: Schmalz S.A. / Avda. Ribera de Axpe. 49 / P.A.E. UDONDO-Edificio B-Nave 2 / 48950 Erandio / +34 94 480 5585 / schmalz@schmalz.es

Eyectores básicos SBPL

Capacidad de aspiración de 290 l/min a 1.140 l/min

Datos de diseño Eyectores básicos SBPL

Tipo	B [mm]	B1 [mm]	B2 [mm]	B3 [mm]	B4 [mm]	G1	G2	G3	G4	G5	H [mm]
SBPL 25 HF	51	53	16	-	-	G3/8"-HE	G3/4"-HE	G1/4"-HE	G1/8"-HE	M5-MA	72
SBPL 25 HV	51	53	16	-	-	G3/8"-HE	G3/4"-HE	G1/4"-HE	G1/8"-HE	M5-MA	72
SBPL 25 HF NPT	51	53	16	-	-	NPT3/8-HE	NPT3/4-HE	NPT1/4-HE	G1/8"-HE	M5-MA	72
SBPL 25 HV NPT	51	53	16	-	-	NPT3/8-HE	NPT3/4-HE	NPT1/4-HE	G1/8"-HE	M5-MA	72
SBPL 50 HF	51	53	16	-	-	G3/8"-HE	G3/4"-HE	G1/4"-HE	G1/8"-HE	M5-MA	72
SBPL 50 HV	51	53	16	-	-	G3/8"-HE	G3/4"-HE	G1/4"-HE	G1/8"-HE	M5-MA	72
SBPL 50 HF NPT	51	53	16	-	-	NPT3/8-HE	NPT3/4-HE	NPT1/4-HE	G1/8"-HE	M5-MA	72
SBPL 50 HV NPT	51	53	16	-	-	NPT3/8-HE	NPT3/4-HE	NPT1/4-HE	G1/8"-HE	M5-MA	72
SBPL 75 HF	83	85	16	48	-	G3/8"-HE	G1"-HE	G1/4"-HE	G1/8"-HE	M5-MA	72
SBPL 75 HV	83	85	16	48	-	G3/8"-HE	G1"-HE	G1/4"-HE	G1/8"-HE	M5-MA	72
SBPL 75 HF NPT	83	85	16	48	-	NPT3/8-HE	NPT1-HE	NPT1/4-HE	G1/8"-HE	M5-MA	72
SBPL 75 HV NPT	83	85	16	48	-	NPT3/8-HE	NPT1-HE	NPT1/4-HE	G1/8"-HE	M5-MA	72
SBPL 100 HF	83	85	16	48	-	G3/8"-HE	G1"-HE	G1/4"-HE	G1/8"-HE	M5-MA	72
SBPL 100 HV	83	85	16	48	-	G3/8"-HE	G1"-HE	G1/4"-HE	G1/8"-HE	M5-MA	72
SBPL 100 HF NPT	83	85	16	48	-	NPT3/8-HE	NPT1-HE	NPT1/4-HE	G1/8"-HE	M5-MA	72
SBPL 100 HV NPT	83	85	16	48	-	NPT3/8-HE	NPT1-HE	NPT1/4-HE	G1/8"-HE	M5-MA	72
SBPL 125 HF	115	117	16	48	80	G3/8"-HE	G1"-HE	G1/4"-HE	G1/8"-HE	M5-MA	72
SBPL 125 HV	115	117	16	48	80	G3/8"-HE	G1"-HE	G1/4"-HE	G1/8"-HE	M5-MA	72
SBPL 125 HF NPT	115	117	16	48	80	NPT3/8-HE	NPT1-HE	NPT1/4-HE	G1/8"-HE	M5-MA	72
SBPL 125 HV NPT	115	117	16	48	80	NPT3/8-HE	NPT1-HE	NPT1/4-HE	G1/8"-HE	M5-MA	72
SBPL 150 HF	115	117	16	48	80	G3/8"-HE	G1"-HE	G1/4"-HE	G1/8"-HE	M5-MA	72
SBPL 150 HV	115	117	16	48	80	G3/8"-HE	G1"-HE	G1/4"-HE	G1/8"-HE	M5-MA	72
SBPL 150 HF NPT	115	117	16	48	80	NPT3/8-HE	NPT1-HE	NPT1/4-HE	G1/8"-HE	M5-MA	72
SBPL 150 HV NPT	115	117	16	48	80	NPT3/8-HE	NPT1-HE	NPT1/4-HE	G1/8"-HE	M5-MA	72

Tipo	H1 [mm]	L [mm]	L1 [mm]	L2 [mm]	L3 [mm]	L4 [mm]	L5 [mm]	LG5 [mm]	X1 [mm]	Y1 [mm]
SBPL 25 HF	74	168	285	54	67	113	64	8,5	74	62
SBPL 25 HV	74	168	285	54	67	113	64	8,5	74	62
SBPL 25 HF NPT	74	168	285	54	67	113	64	8,5	74	62
SBPL 25 HV NPT	74	168	285	54	67	113	64	8,5	74	62
SBPL 50 HF	74	168	285	54	67	113	64	8,5	74	62
SBPL 50 HV	74	168	285	54	67	113	64	8,5	74	62
SBPL 50 HF NPT	74	168	285	54	67	113	64	8,5	74	62
SBPL 50 HV NPT	74	168	285	54	67	113	64	8,5	74	62
SBPL 75 HF	74	168	285	54	67	113	64	8,5	74	62
SBPL 75 HV	74	168	285	54	67	113	64	8,5	74	62
SBPL 75 HF NPT	74	168	285	54	67	113	64	8,5	74	62
SBPL 75 HV NPT	74	168	285	54	67	113	64	8,5	74	62
SBPL 100 HF	74	168	285	54	67	113	64	8,5	74	62
SBPL 100 HV	74	168	285	54	67	113	64	8,5	74	62

Contacte con Schmalz: Schmalz S.A. / Avda. Ribera de Axpe. 49 / P.A.E. UDONDO-Edificio B-Nave 2 / 48950 Erandio / +34 94 480 5585 / schmalz@schmalz.es

Eyectores básicos SBPL

Capacidad de aspiración de 290 l/min a 1.140 l/min

Tipo	H1 [mm]	L [mm]	L1 [mm]	L2 [mm]	L3 [mm]	L4 [mm]	L5 [mm]	LG5 [mm]	X1 [mm]	Y1 [mm]
SBPL 100 HF NPT	74	168	285	54	67	113	64	8,5	74	62
SBPL 100 HV NPT	74	168	285	54	67	113	64	8,5	74	62
SBPL 125 HF	74	168	285	54	67	113	64	8,5	74	62
SBPL 125 HV	74	168	285	54	67	113	64	8,5	74	62
SBPL 125 HF NPT	74	168	285	54	67	113	64	8,5	74	62
SBPL 125 HV NPT	74	168	285	54	67	113	64	8,5	74	62
SBPL 150 HF	74	168	285	54	67	113	64	8,5	74	62
SBPL 150 HV	74	168	285	54	67	113	64	8,5	74	62
SBPL 150 HF NPT	74	168	285	54	67	113	64	8,5	74	62
SBPL 150 HV NPT	74	168	285	54	67	113	64	8,5	74	62

Presentación del producto multimedia

Medio	Enlace
How-to-Video 03	https://vimeo.com/156281943 https://vimeo.com/156282377 https://vimeo.com/156693139

Contacte con Schmalz: Schmalz S.A. / Avda. Ribera de Axpe. 49 / P.A.E. UDONDO-Edificio B-Nave 2 / 48950 Erandio / +34 94 480 5585 / schmalz@schmalz.es